HPE-Aruba 外部アンテナアクセスポイント Antenna Matrix（2020年6月版）

		Indoor Only (RP-SMA)							Indoor/Outdoor (RP-SMA) ※1							Outdoor (RP-SMA) ※2		Outdoor (N) ※1, ※2												3rd Party ※5		
		無指向性 ホイップ型		無指向性 天井貼付型			無指向性220度用	無指向性318度用	無指向性 コリニア		指向性 パッチ					指向性 パッチ		無指向性 コリニア					指向性 パッチアンテナ							測定用軸ケーブル		LANケーブル
	コネクタ種別	AP-ANT-19K (JW009A)	AP-ANT-20SB (JW011A)	AP-ANT-13B (JW001A)	AP-ANT-16 (JW002A)	AP-ANT-46 (JW017A)	AP-ANT-30 (JW014A)	AP-ANT-22 (JW006A)	AP-ANT-19 (JW004A)	AP-ANT-26A (JW012A)	AP-ANT-28 (JW013A)	AP-ANT-35A (JW015A)	AP-ANT-36 (JW016A)	AP-ANT-45 (JW018A)	AP-ANT-48 (JW019A)	ANT-2x2-2005 (JW021A)	ANT-3x3-2005 (JW036A)	ANT-3x3-5005 (JW011A)	ANT-2x2-5005 (JW028A)	ANT-3x3-5030 (JW027A)	ANT-2x2-2314 (JW025A)	ANT-2x2-2714 (JW025A)	ANT-4x4-0100 (JW026A)	ANT-3x3-0100 (JW026A)	ANT-4x4-0508 (JW013A)	ANT-3x3-0508 (JW026A)	ANT-4x4-5314 (JW028A)	ANT-2x2-5314 (JW028A)	ANT-3x3-5712 (JW028A)	HORET 10M	ケーブル長 指定(5M~)ケーブル	ITOKI LANケーブル
価格		¥5,000	¥4,000	¥23,000	¥56,000	¥72,000	¥28,000	¥20,000	¥24,000	¥59,000	¥59,000	¥59,000	¥59,000	¥72,000	¥72,000	¥48,000	¥60,000	¥60,000	¥48,000	¥64,000	¥68,000	¥64,000	¥72,000	¥64,000	¥72,000	¥64,000	¥111,200	¥68,000	¥80,000			
利用周波数		2.4/5GHz	2.4/5GHz	2.4/5GHz	2.4/5GHz	2.4/5GHz	2.4/5GHz	2.4/5GHz	2.4/5GHz	2.4GHz	5GHz	2.4/5GHz	2.4/5GHz	2.4/5GHz	2.4/5GHz	2.4GHz	2.4GHz	5GHz	5GHz	5GHz	5GHz	2.4GHz	2.4GHz	2.4/5GHz	2.4/5GHz	2.4/5GHz	2.4/5GHz	5GHz	5GHz	5GHz	2.4/5GHz	2.4/5GHz	2.4/5GHz
2.4G Gain		3.6dBi	2dBi	2.3dBi	3.9dBi	4dBi	2dBi	2dBi	3dBi	5dBi	7.5dBi	5dBi	7.5dBi	4.5dBi	8.5dBi	5dBi	5dBi	-	-	-	-	1.4dBi	1.4dBi	5dBi	5dBi	7.5dBi	7.5dBi	-	-	-	※3	※3	※3
5G Gain		5.8dBi	2dBi	4dBi	4.7dBi	5dBi	4dBi	4dBi	6dBi	5dBi	7.5dBi	5dBi	7.5dBi	5.5dBi	8.5dBi	-	-	5dBi	5dBi	10dBi	10dBi	-	-	5dBi	5dBi	7.5dBi	7.5dBi	14dBi	14dBi	11.5dBi	※3	※3	※3
偏波		Co-polarized	Co-polarized	Co-polarized	Cross-polarized	Co-polarized	Cross-polarized	Cross-polarized	Co-polarized	Cross-polarized	Cross-polarized	Cross-polarized	Cross-polarized	Cross-polarized	Cross-polarized	Cross-polarized	Cross-polarized	Cross-polarized	Cross-polarized	Cross-polarized	Cross-polarized	Cross-polarized	Cross-polarized	Cross-polarized	Cross-polarized	Cross-polarized	Cross-polarized	Cross-polarized	Cross-polarized	Cross-polarized	Co-polarized	Co-polarized	Co-polarized
2.4G 指向角度 E面		50°	80°	60°	60°	100°	45°	45°	50°	90°	60°	90°	60°	90°	70°	30°	30°	-	-	-	-	30°	23°	90°	90°	60°	60°	-	-	-	-	-	-
2.4G 指向角度 H面		360°	360°	360°	360°	360°	360°	360°	360°	100°	60°	100°	60°	90°	56°	360°	360°	-	-	-	-	70°	100°	100°	100°	60°	60°	-	-	-	-	-	-
5G 指向角度 E面		25°	80°	60°	60°	100°	45°	45°	20°	90°	60°	90°	60°	90°	56°	-	-	29°	29°	8°	8°	-	-	90°	90°	60°	60°	30°	30°	25°	-	-	-
5G 指向角度 H面		360°	360°	360°	360°	360°	360°	360°	360°	100°	60°	100°	60°	90°	56°	-	-	360°	360°	360°	360°	-	-	100°	100°	60°	60°	30°	30°	70°	-	-	-
付属ケーブル長		-	-	75cm	91cm	75cm	-	-	91cm	75cm	75cm	75cm	75cm	30cm	30cm	別売	別売	別売	別売	別売	別売	別売	別売	別売	別売	別売	別売	別売	別売	別売	※5	※5	※5
AP	AP-204 (JW162A)	RP-SMA	✓(2)	✓(2)	✓(2)	✓				✓(2)	✓	✓																			✓	✓	✓
AP	AP-214 (JW166A)	RP-SMA	✓(3)	✓(3)	✓(3)	✓				✓(3)			✓	✓																	✓		
AP	AP-224 (JW172A)	RP-SMA	✓(3)	✓(3)	✓(3)	✓				✓(3)			✓	✓																	✓		
AP	AP-304 (JW029A)	RP-SMA	✓(3)	✓(3)	✓(3)	✓				✓(3)			✓	✓																	✓		
AP	AP-314 (JW076A)	RP-SMA	✓(4)	✓(4)	✓(4)		✓			✓(4)					✓	✓															✓		
AP	AP-324 (JW164A)	RP-SMA	✓(4)	✓(4)	✓(4)		✓			✓(4)					✓	✓															✓		
AP	AP-334 (JW079A)	RP-SMA	✓(4)	✓(4)	✓(4)		✓			✓(4)					✓	✓															✓		
AP	AP-228 (JW182A)	RP-SMA	✓(3/Radio)	✓(3/Radio)	✓(3/Radio)	✓(1/Radio)		✓(1/Radio)		✓(3/Radio)			✓(1/Radio)	✓(1/Radio)								✓※3(1/Radio)						✓※3(1/Radio)	✓※3(1/Radio)	✓※3(1/Radio)			
AP	AP-274 (JW174A)	N									✓	✓					✓	✓	✓		✓	✓	✓		✓		✓	✓	✓	✓			
屋内AP	AP-204-JP (JW205A)	RP-SMA	✓(2)	✓(2)	✓(2)	✓				✓(2)	✓	✓																			✓	✓	✓
屋内AP	AP-214-JP (JW221A)	RP-SMA	✓(3)	✓(3)	✓(3)	✓				✓(3)			✓	✓																	✓		
屋内AP	AP-224-JP (JW231A)	RP-SMA	✓(3)	✓(3)	✓(3)	✓				✓(3)			✓	✓																	✓		
屋内AP	IAP-304-JP (JX942A)	RP-SMA	✓(3)	✓(3)	✓(3)	✓				✓(3)			✓	✓																	✓		
屋内AP	IAP-314-JP (JW804A)	RP-SMA	✓(4)	✓(4)	✓(4)		✓			✓(4)					✓	✓															✓		
屋内AP	IAP-324-JP (JW318A)	RP-SMA	✓(4)	✓(4)	✓(4)		✓			✓(4)					✓	✓															✓		
屋内AP	IAP-334-JP (JW816A)	RP-SMA	✓(4)	✓(4)	✓(4)		✓			✓(4)					✓	✓															✓		
屋内AP	IAP-228-JP (JW246A)	RP-SMA	✓(3/Radio)	✓(3/Radio)	✓(3/Radio)	✓(1/Radio)		✓(1/Radio)		✓(3/Radio)			✓(1/Radio)	✓(1/Radio)								✓※3(1/Radio)						✓※3(1/Radio)	✓※3(1/Radio)	✓※3(1/Radio)			
屋内AP	IAP-274-JP (JW251A)	N									✓	✓					✓	✓	✓		✓	✓	✓		✓		✓	✓	✓	✓			
屋外AP	AP-518 (JZ151A)	RP-SMA	✓(2.4G->2 5G->4)	✓(2.4G->2 5G->4)	✓(2.4G->2 5G->4)		✓(1/Radio)		✓(2.4G->1 5G->2)	✓(2.4G->2 5G->4)				✓(1/Radio)	✓(1/Radio)																		
屋外AP	AP-344 (JZ625A)	RP-SMA	✓(4) Radio0のみ	✓(4) Radio0のみ	✓(4/Radio)		✓(1/Radio)			✓(4/Radio)				✓(1/Radio)	✓(1/Radio)															✓		
屋外AP	AP-374 (JZ161A)	N														✓(1/Radio)			✓(2/Radio)	✓(2/Radio)		✓(1/Radio)	✓(1/Radio)	✓(1/Radio)	✓(1/Radio)	✓(1/Radio)	✓(1/Radio)		✓(1/Radio)			
屋外AP	AP-504	RP-SMA	✓(2)	✓(2)	✓(2)	✓				✓(2)	✓	✓																			✓		
屋外AP	AP-514 (JZ616A)	RP-SMA	✓(4)	✓(4)	✓(4)		✓			✓(4)				✓	✓																✓		
屋外AP	AP-518 (R4H61A)	RP-SMA	✓(2.4G->2 5G->4)	✓(2.4G->2 5G->4)	✓(2.4G->2 5G->4)	✓(2.4GHz Only)	✓(5GHz Only)		✓(2.4G->1 5G->2)	✓(2.4G->2 5G->4)	✓(2.4GHz Only)	✓(2.4GHz Only)		✓(5GHz Only)	✓(5GHz Only)							✓(2.4GHz Only)						✓(5GHz Only)		✓(5GHz Only)			
屋外AP	AP-534 (JZ339A)	RP-SMA	✓(4)	✓(4)	✓(4)		✓			✓(4)				✓	✓																✓		
屋外AP	AP-574 (R4H11A)	N														✓(2.4GHz Only)			✓(5GHz Only)	✓(5GHz Only)		✓(2.4GHz Only)	✓(2.4GHz Only)	✓(5GHz Only)	✓(2.4GHz Only)	✓(5GHz Only)	✓(2.4GHz Only)	✓(5GHz Only)		✓(5GHz Only)			
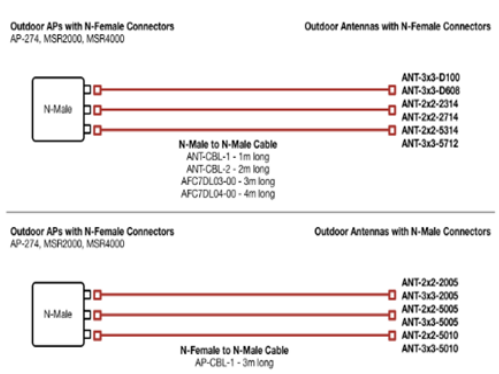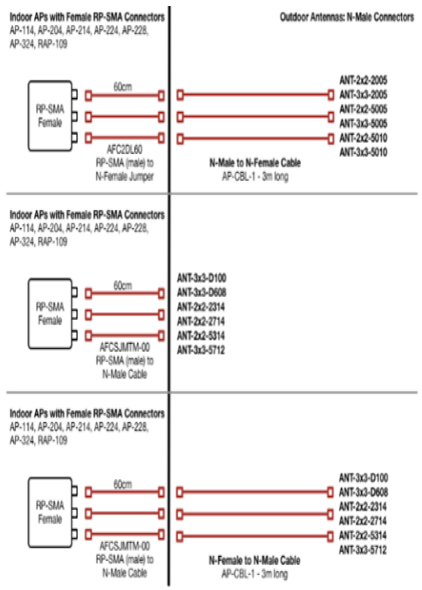
※1　アンテナケーブルが付属されておりません。別途アンテナケーブルの購入をしてください。
※2　5GHzを屋外で利用する場合は、W56帯（100chs以降）を利用ください。W52,W53帯は電波法上利用してはいけません。
※3　アクセスポイントはRP-SMA型コネクタ、一方アンテナはN型コネクタとなります。別途変換コネクタAFC2DL60-00（JW066A）の購入をしてください。
()内のあとは購入アンテナ数。
※4　販売開始前の製品となります。オーダリングガイドを元に作成をしております。（情報がないものもあります。）
※5　ご利用については各アンテナメーカーにご確認ください。